Chauffage-ECS par PAC avec appoint électrique et ECS par ballon Hybride

* Pompe secondaire à brancher sur bornier X26 (bornier PAC)

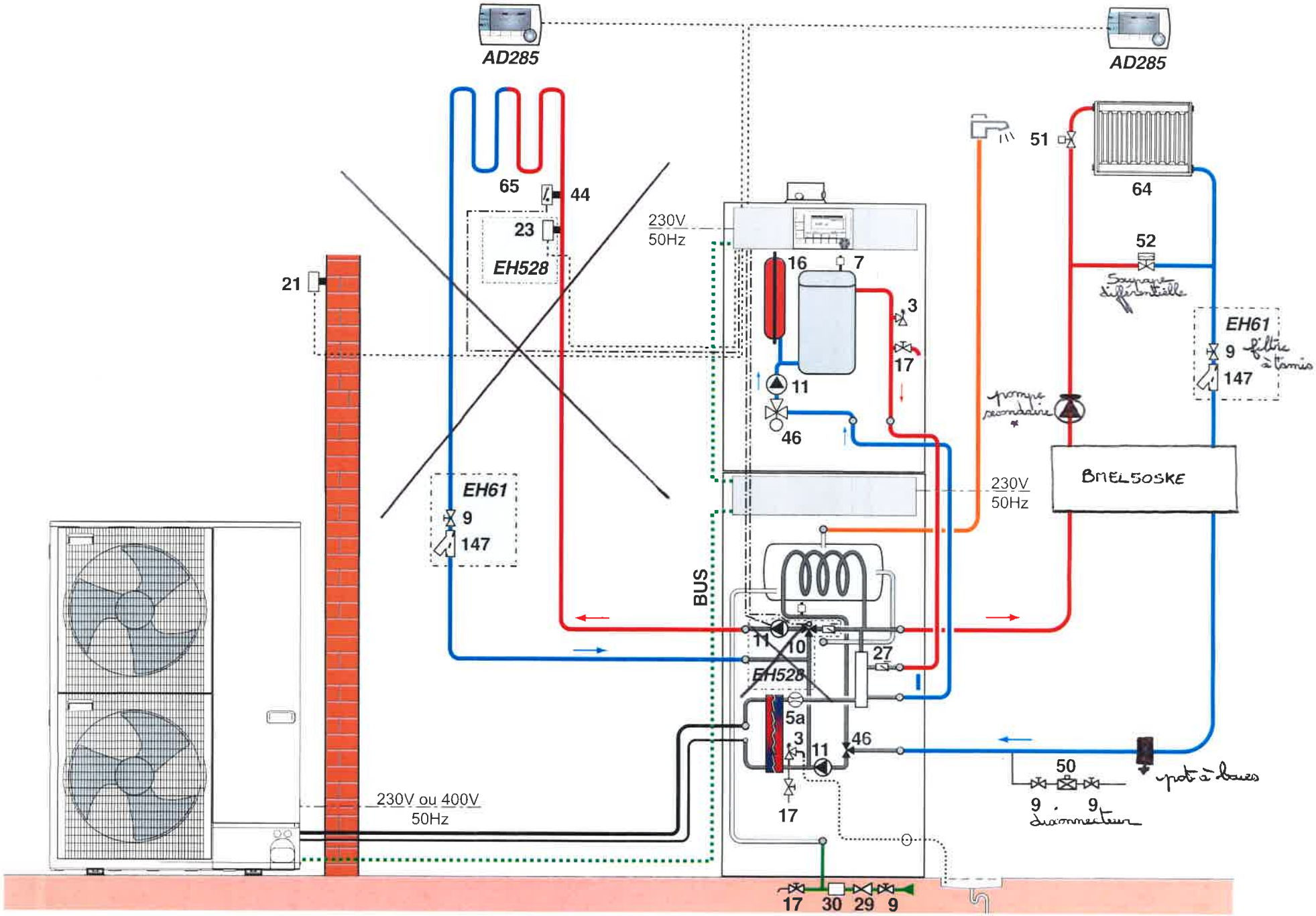

HYBRID_F0001D